MERIVA TECHNOLOGY

MSDV-5104

El MSDV-5104 es un DVR Penta híbrido que soporta los formatos de video AHD, TVI, CVI y análogo en sus 4 canales BNC con una resolución de hasta 5MP y dos canales IP de hasta 5MP en red, todo en un mismo equipo para obtener la máxima compatibilidad y resolución. El equipo adapta el formato de compresión de alto perfil H.265 en todos sus canales para garantizar la grabación en tiempo real con mayor almacenamiento de información. Todos los canales pueden ser configurados con analítica MIA (Analítica Básica) Cruce de línea, Intrusión en todos sus canales análogos permitiendo búsquedas de video más eficientes y disuasivos.

Características:

- Resolución de grabación 5MP-Lite@10FPS cuadros por segundo.
- Soporta cámaras AHD, HD-TVI, HD-CVI, análogas e IP.
- Salida de video Full HD 1080P.
- Audio bidireccional.
- DDNS mymeriva.com gratuito.
- Transmisión P2P Meriva Cloud gratuito.
- Almacenamiento 1 SATA de hasta 6TB
- Software N9000 embebido.
- MIA Integrado para cámaras HD en sus canales BNC.
- Códec de compresión H.265 para mayor almacenamiento
- Compatible con iOS y Android.
- Software NVMS-1000 gratuito.

DIAGRAMA DE CONEXIONES

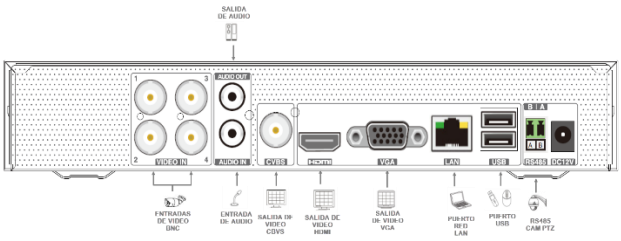

DIMENSIONES

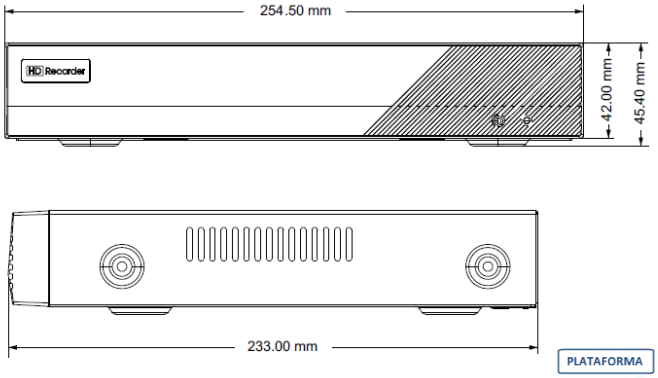

VIDEO Y GRABACIÓN	Entradas de video	4 canales BNC+2IP en Red hasta 5MP
	Salidas de video	1 HDMI / 1 VGA Full HD 1080P / CBVS
	Formatos de video	AHD / HD-TVI / HD-CVI@5MP / Analógico 960H
	Tasa de bits	32Kbps ~ 4Mbps
	Entradas de audio	1 RCA
	Salidas de audio	1 RCA
	Alarmas	No disponible
	Resolución de grabación	TVI/AHD : 5MP/4MP/3MP/1080P CVI : 4MP/3MP/1080P/720P
	Velocidad de grabación	5MP-Lite@10FPS /4MP-Lite@12FPS
	Reproducción	4 canales
INTERFACES Y REDES	Red TCP/IP	Si
	Velocidad de transmisión	10/100 Mbps
	Usuarios en línea	Hasta 10
	DDNS	Si, gratuito, mymeriva.com
	Conexión P2P	Si, gratuito, Meriva Cloud
	Serial RS485	x1 RS485
	Control Over Coaxial (COC)	Si
	USB	x2 / 2.0
	Control	Ratón, WEB, CMS
	Control remoto	Compatible (no incluido)
	Sistema operativo	N9000
OPERACIÓN	Almacenamiento	x1 SATA de 6TB
	Consumo	<5 Watts
	Alimentación	12VCD @ 1.5 Amp
	Dimensiones	255 x 233 x 42 mm
	Temperatura de operación	-10° ~ 50°C
	Humedad	10% ~ 90%

PLATAFORMA

SMARTPHONES